ILUTREK

Baliza

STEP 2W

W
MONO

31x127mm

REFERENCIA	Color	G/Kelvin	Lumen
25-STEP230	Cálido	3000K	20Lm
25-STEP240	Neutro	4000K	28Lm

CARACTERÍSTICAS TÉCNICAS

Potencia	2w
CRI	>90
Entrada directa	220-240V
UGR	<9
IP	IP20
Angulo apertura	...
Corte instalación	31 x 127 mm / 40mm profundidad minimo
Vida útil	50.000 horas
Temp. ambiente	-20º~40ºC
Temp. almacenamiento	-40º~80ºC
Años de garantía	3
Regulable	NO
Acabado	18 - Blanco / 03 - Negro

CARACTERÍSTICAS

Baliza empotrable de pared de 2 W, fabricada en aluminio inyectado, con embellecedores frontales intercambiables mediante imantación.

Ideal para señalización luminosa de recorridos, aportando orientación visual en pasillos, escaleras y zonas de tránsito, con un alto nivel de confort visual.

ADVERTENCIAS DE MONTAJE

La instalación de este aparato tendrá que ser realizada por una persona profesional y cualificada.
Antes de empezar la instalación electrica recuerdar bajar el automático general para que no haya corriente en la red eléctrica.
El orificio realizado en el techo tiene que ser de la medida recomendada.

Antes de realizar cualquier instalación comprobar que el dispositivo funciona correctamente.

PLANO MEDIDAS

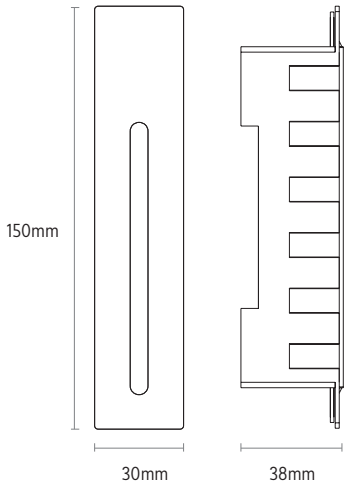

ACABADOS EMBELLECEDORES

Acabado blanco -18

Acabado negro -18

DETALLES MONTAJE

INSTALACIÓN